ROLLERMOUSE RED+

Placée au centre et devant le clavier, la souris **RollerMouse Red+** donne une bonne position de travail ergonomique qui positionne les bras près du corps et les mains près du clavier. **Cette position centrée** minimise le risque de microtraumatisme afin d'avoir une position de travail décontractée au niveau du cou, des épaules et des avants-bras.

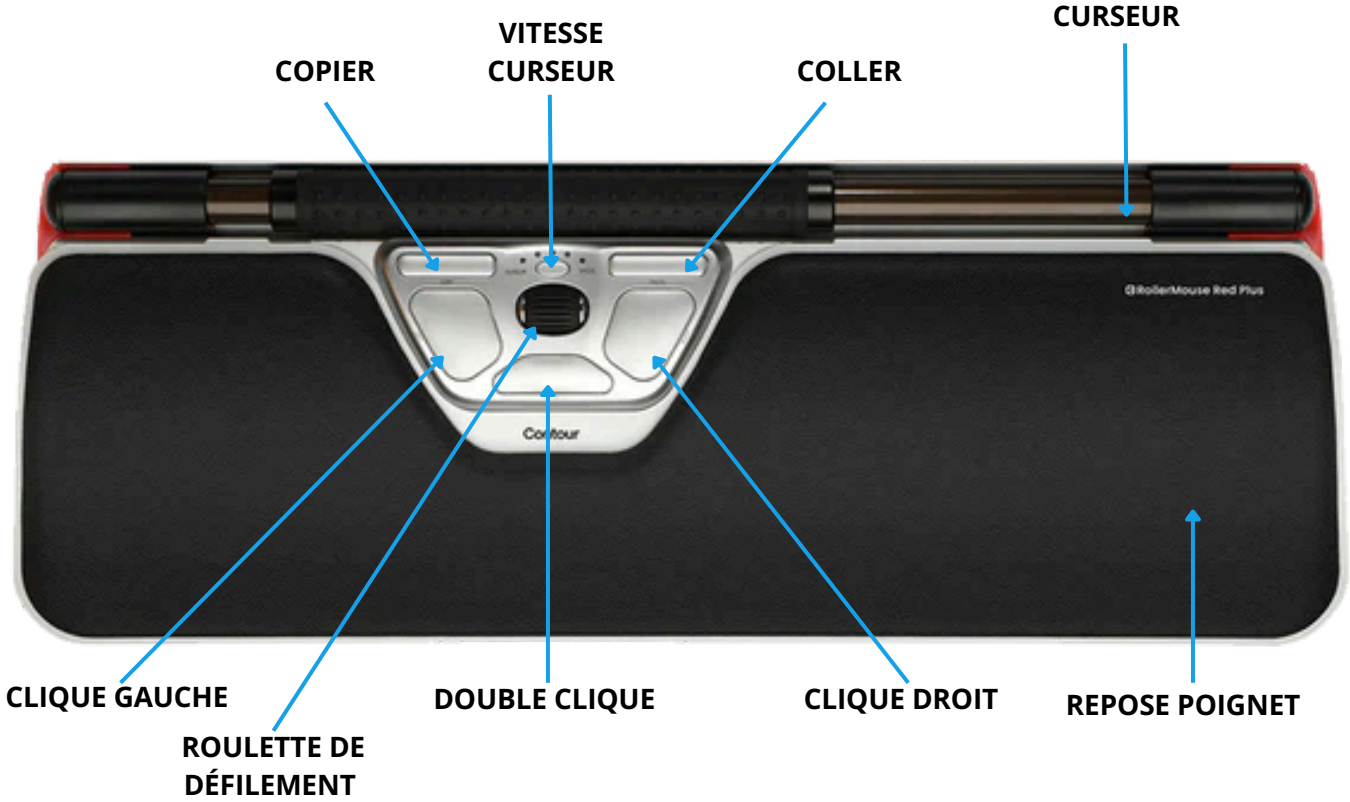

CARACTÉRISTIQUES TECHNIQUES :

- 7 boutons (6 programmables) et une roulette de défilement
- **Vitesse du curseur :** de 600 à 2800dpi
- **Couleurs :** Noir et rouge
- **Mains :** Droitiers/Gauchers
- **W: 420 x L: 155 x H: 23 mm**
- Repose poignet détachable

PHOTOS :

05.63.91.10.63 contact@a2e-ergonomie.fr www.a2e-ergonomie.fr 31, Rue Georges Nougue, 82300 Caussade